Demoboard per modulo MP3 *(cod. FT1125K)*

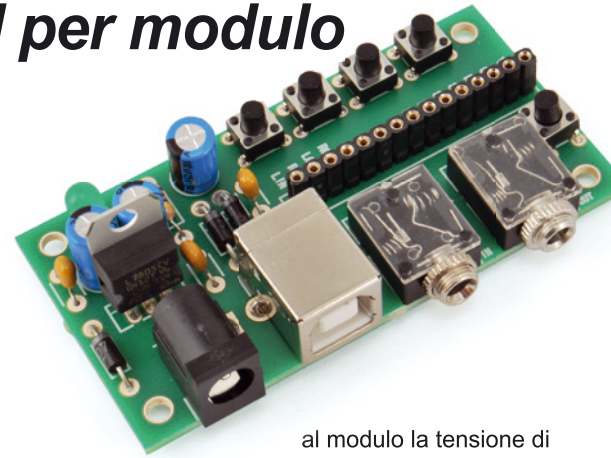

Questa demoboard consente l'impiego sperimentale del riproduttore MP3 FT1129M, (Fig. 1) senza bisogno di realizzare circuiti elettronici dedicati; il modulo va inserito in un'apposita fila di 15 contatti femmina. Nel relativo schema elettrico (dove il modulo MP3 è siglato U2), la scheda fornisce al dispositivo l'alimentazione necessaria, prelevata dall'apposito connettore PWR o alternativamente dall'ingresso USB; nel primo caso i 5 volt provengono dal regolatore integrato U1, il cui ingresso è protetto contro l'inversione di polarità dal diodo D1 e filtrato da C1 e C2; l'uscita, filtrata da C3 e C4, applica i propri 5 V allo Schottky D2, che, insieme a D3, permette di applicare al modulo la tensione di valore maggiore senza che U1 venga sovraccaricato dall'USB e viceversa. Sulla demoboard sono presenti sia i connettori di ingresso che di uscita per il Line-In ed il Line-Out (nominati IN ed OUT), sia 5 pulsanti (di cui 4 programmabili a piacimento). P5 è dedicato al hard-reset del riproduttore, invece P1, P2, P3 e P4 possono essere liberamente programmati, interagendo con il file di configurazione del modulo MP3 FT1129M.

Schema elettrico

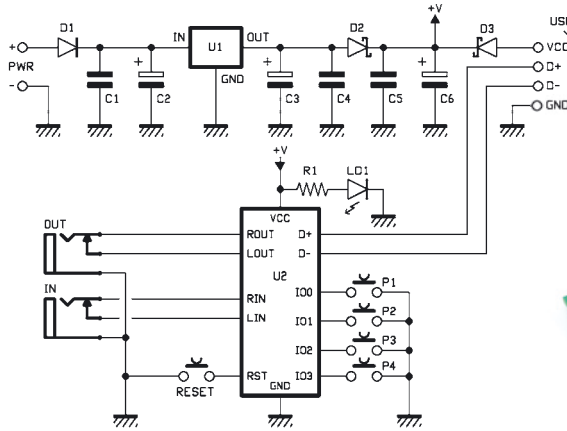

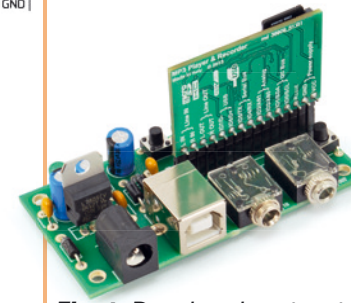

***Fig. 1** - Demoboard con inserito il modulo MP3 (FT1129M).*

Piano di montaggio

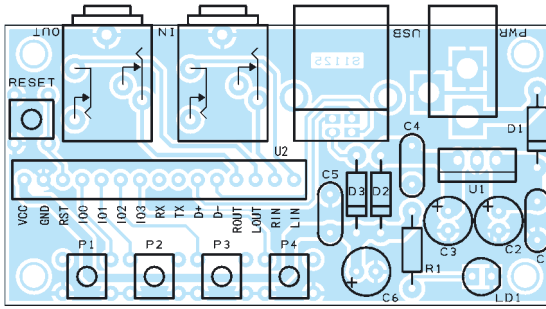

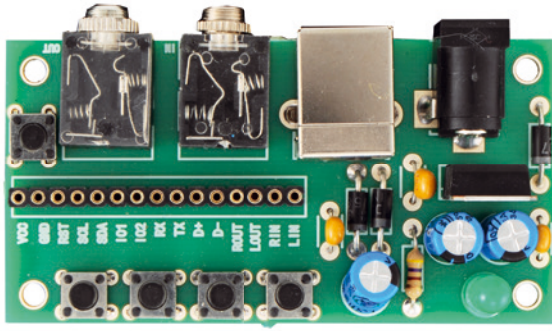

Elenco Componenti:

R1: 470 ohm
C1: 100 nF multistrato
C2, C3, C5: 100 μF 25 VL elettrolitico
C4, C6: 100 nF multistrato
U1: 7805
U2: Modulo MP3 (FT1129)
D1: 1N4007
D2, D3: 1N5819
P1÷P4: Microswitch
RESET: Microswitch
LD1: LED 5 mm verde

Varie:
- Plug alimentazione
- Strip femmina 15 vie
- Connettore USB-B
- Presa jack 3.5mm da CS (2 pz.)
- Circuito stampato

A tutti i residenti nell'Unione Europea. Importanti informazioni ambientali relative a questo prodotto

Questo simbolo riportato sul prodotto o sull'imballaggio, indica che è vietato smaltire il prodotto nell'ambiente al termine del suo ciclo vitale in quanto può essere nocivo per l'ambiente stesso. Non smaltire il prodotto (o le pile, se utilizzate) come rifiuto urbano indifferenziato; dovrebbe essere smaltito da un'impresa specializzata nel riciclaggio. Per informazioni più dettagliate circa il riciclaggio di questo prodotto, contattare l'ufficio comunale, il servizio locale di smaltimento rifiuti oppure il negozio presso il quale è stato effettuato l'acquisto.

Prodotto e distribuito da:
FUTURA GROUP SRL - Via Adige, 11 - 21013 Gallarate (VA)
Tel. 0331-799775 - Fax. 0331-778112
Web site: *www.futurashop.it*
Info tecniche:
www.futurashop.it/Assistenza-Tecnica

L'articolo completo del progetto è stato pubblicato su: Elettronica In n. 189