Board per quadricottero Open Source *(cod. FT1171)*

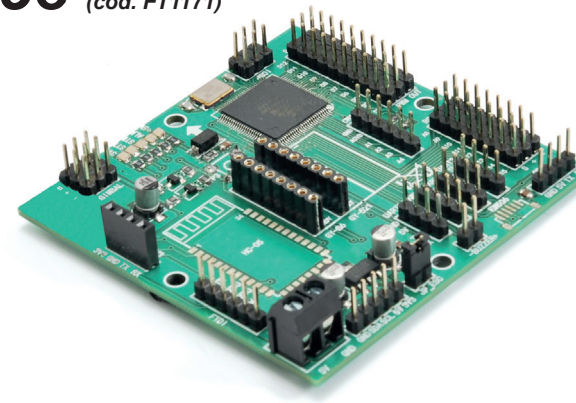

Scheda di controllo generica per multirotori (e modelli RC in generale) che supporta software di comando come MultiWii e MegaPirateNG. Le caratteristiche della scheda sono:

- Microcontrollore ATMega 2560;
- Supporto per firmware MegaPirateNG e MultiWii;
- Fino a otto uscite per motori;
- 8 ingressi per ricevitori RC standard e compatibile con ricevitori PPM;
- Quattro porte seriali per debug/Bluetooth Module/OSD/GPS/telemetria;
- Tre uscite servo per il controllo di un sistema gimbal (pitch, roll, trigger);
- I²C-Bus per aggiungere sensori o dispositivi;
- Connettore per modulo GPS;
- Compatibile con moduli IMU GY-521, GY-86 ed esterni;
- Connettore per convertitore USB/seriale FTDI.

La scheda è un collettore per tutti gli elementi che dovranno fare capo al microcontrollore ATmega adibito alla loro gestione. Il cuore principale è l'Atmega 2560, lo stesso presente nelle schede Arduino Mega; è poi presente uno stadio di alimentazione a 3,3V per eventuali dispositivi aggiuntivi. Il resto dell'hardware è un insieme di connettori e LED di segnalazione. Oltre al microcontrollore, l'altro elemento di fondamentale importanza è il modulo IMU (Inertial Measurement Unit, ovvero la piattaforma che rileva accelerazione, movimenti sui tre assi ecc.) che abbiamo preferito non implementare direttamente sulla scheda, ma fornire un apposito connettore sul quale inserire il modello desiderato; questo permetterà di utilizzare anche moduli IMU più recenti rispetto a quello qui presenta-

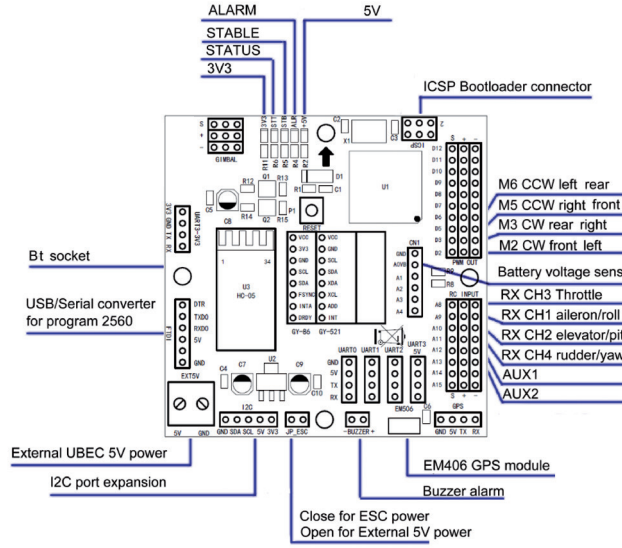

Connessioni della scheda di controllo.

Schema elettrico

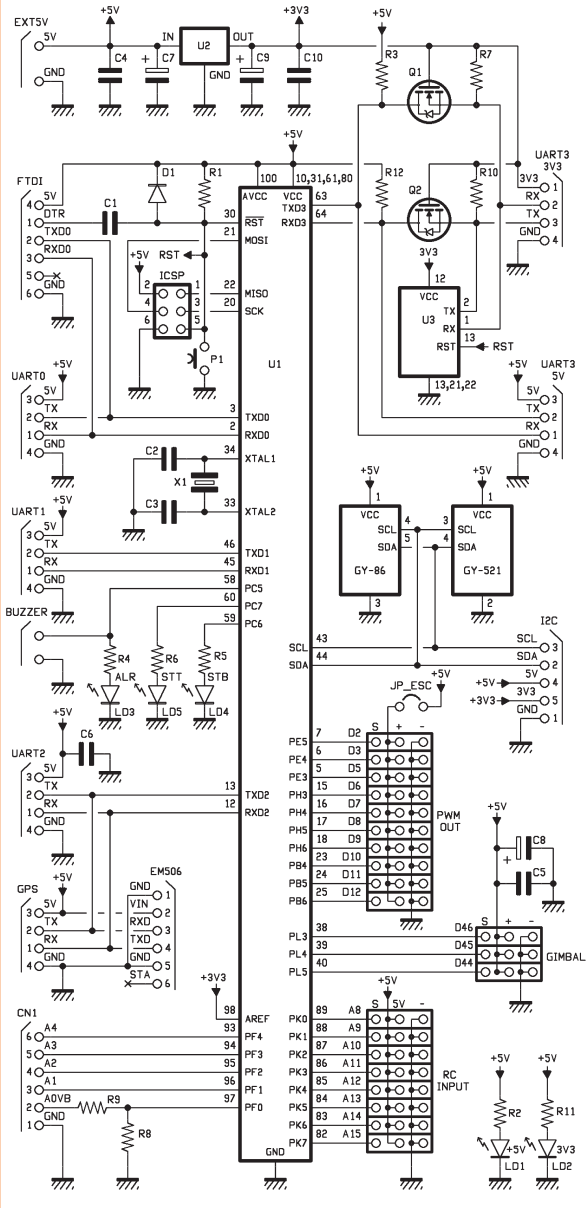

to. Sia la scheda che il software supportano diverse configurazioni di volo: da semplici aeromodelli a multirotori.

Il software

La scheda viene fornita con il bootloader precaricato, mentre il software va installato ed è scaricabile gratuitamente dal sito *https://code.google.com/p/multiwii/*.

Nella scheda on-line del prodotto è scaricabile il file, in formato PDF, degli articoli pubblicati su Elettronica In N° 205 e 206 contenenti tutte le informazioni dettagliate relative all'hardware, alla configurazione del software di gestione, alla taratura del radiocomando, ai collegamenti della scheda di controllo ecc.

A tutti i residenti nell'Unione Europea. Importanti informazioni ambientali relative a questo prodotto

Questo simbolo riportato sul prodotto o sull'imballaggio, indica che è vietato smaltire il prodotto nell'ambiente al termine del suo ciclo vitale in quanto può essere nocivo per l'ambiente stesso. Non smaltire il prodotto (o le pile, se utilizzate) come rifiuto urbano indifferenziato; dovrebbe essere smaltito da un'impresa specializzata nel riciclaggio.
Per informazioni più dettagliate circa il riciclaggio di questo prodotto, contattare l'ufficio comunale, il servizio locale di smaltimento rifiuti oppure il negozio presso il quale è stato effettuato l'acquisto.

Distribuito da:
FUTURA GROUP SRL
Via Adige, 11 - 21013 Gallarate (VA) Tel. 0331-799775
Fax. 0331-792287
web site: www.futurashop.it
supporto tecnico: www.futurashop.it/Assistenza-Tecnica