Modulo LED IR in kit *(cod. FT1336K)*

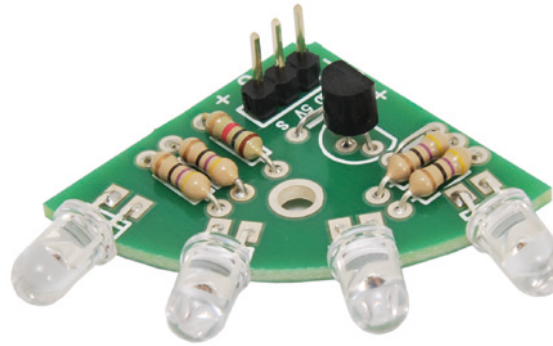

Modulo LED IR dotato di quattro diodi emettitori a infrarosso, pilotati in parallelo, ognuno con la propria resistenza di limitazione della corrente, attivati da un MOSFET utilizzato come interruttore statico.
Affinché i moduli abbiano la massima copertura possibile, è stato previsto di disporli ad arco, il che permette di irradiare gli infrarossi per almeno 90°, complice anche l'apertura del fascio dei singoli LED IR.
La connessione con i cavi per servocomandi viene ripetuta su due gruppi di piazzole che permettono di collegare in parallelo, con dei fili, altri eventuali moduli LED uguali (un totale di 4 moduli).

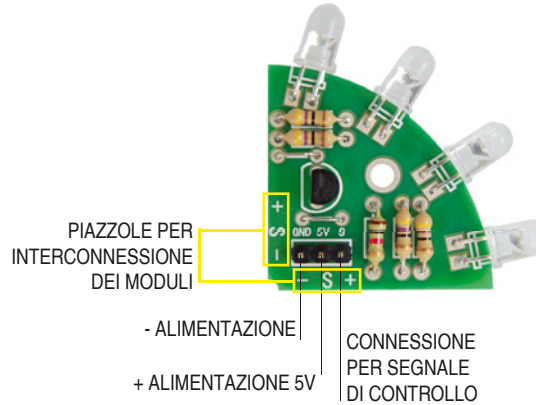

Montaggio

Montare resistenze e LED, quindi il MOSFET e i pin-strip a passo 2,54 mm per la connessione con i cavetti standard di prolunga per servocomandi. Vanno realizzati anche due ponticelli di interconnessione delle piste per completare le connessioni. Se si desidera disporre più moduli, bisogna interconnetterli mediante le piazzole +, - ed S, in parallelo e rispettando la polarità indicata.

Schema elettrico

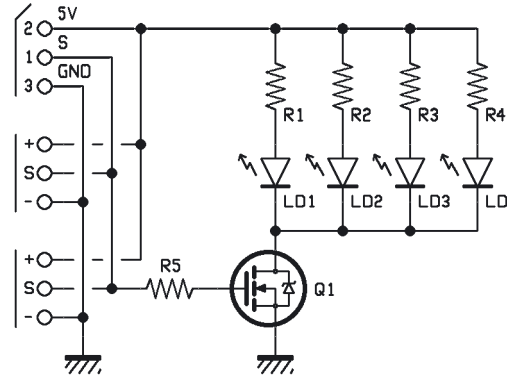

Piano di montaggio

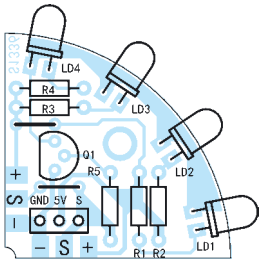

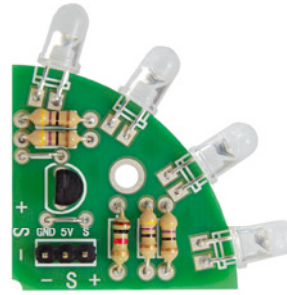

Elenco Componenti:

R1÷R4: 47 ohm
R5: 1 kohm
Q1: BS170
LD1÷LD4: LED IR 5 mm
Varie:
- Strip maschio 3 vie
- Circuito stampato S1336 (30x 30 mm)

A tutti i residenti nell'Unione Europea. Importanti informazioni ambientali relative a questo prodotto

Questo simbolo riportato sul prodotto o sull'imballaggio, indica che è vietato smaltire il prodotto nell'ambiente al termine del suo ciclo vitale in quanto può essere nocivo per l'ambiente stesso. Non smaltire il prodotto (o le pile, se utilizzate) come rifiuto urbano indifferenziato; dovrebbe essere smaltito da un'impresa specializzata nel riciclaggio. Per informazioni più dettagliate circa il riciclaggio di questo prodotto, contattare l'ufficio comunale, il servizio locale di smaltimento rifiuti oppure il negozio presso il quale è stato effettuato l'acquisto.

Prodotto e distribuito da:
FUTURA GROUP SRL
Via Adige, 11 - 21013 - Gallarate (VA)
Tel. 0331-799775 Fax. 0331-778112
Web site: ***www.futurashop.it***
Info tecniche: www.futurashop.it/Assistenza-Tecnica