SOL8

VALIGETTA SOLARE

MANUALE UTENTE

VALIGETTA SOLARE

1. Introduzione e caratteristiche

A tutti i residenti nell'Unione Europea
Importanti informazioni ambientali relative a questo prodotto

Questo simbolo riportato sul prodotto o sull'imballaggio, indica che è vietato smaltire il prodotto nell'ambiente al termine del suo ciclo vitale in quanto può essere nocivo per l'ambiente stesso.
Non smaltire il prodotto (o le pile, se utilizzate) come rifiuto urbano indifferenziato; dovrebbe essere smaltito da un'impresa specializzata nel riciclaggio.
Per informazioni più dettagliate circa il riciclaggio di questo prodotto, contattare l'ufficio comunale, il servizio locale di smaltimento rifiuti oppure il negozio presso il quale è stato effettuato l'acquisto.

La ringraziamo per aver acquistato il prodotto SOL8! Questo pannello solare è adatto per la ricarica di batterie a 12V di autoveicoli, camper, barche, ecc. Le batterie, se lasciate per lungo tempo ad un basso livello di carica, si possono danneggiano seriamente e sono soggette alla perdita della loro capacità.
Si prega di leggere attentamente le informazioni contenute nel presente manuale prima di utilizzare il dispositivo

2. Contenuto della confezione

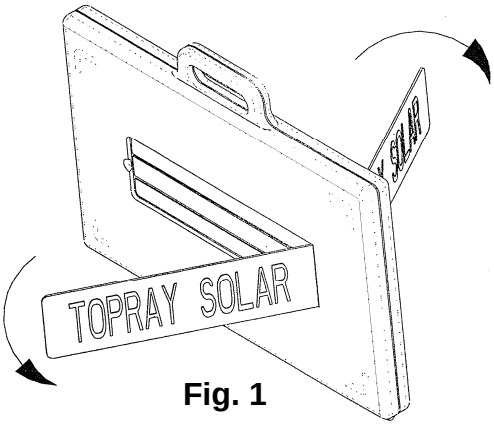

Fig. 1

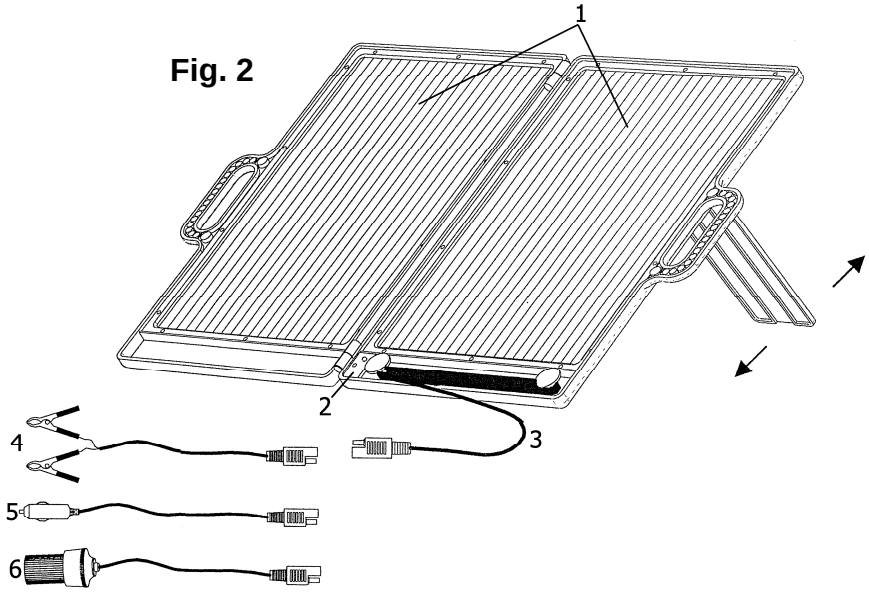

Fig. 2

1. Coppia di pannelli solari
2. Indicatore di carica (LED verde)
3. Cavo d'uscita
4. Cavo con attacchi a coccodrillo
5. Cavo con spina per accendisigari
6. Cavo con presa per accendisigari

IMPORTANTE: in alcuni veicoli e natanti, la presa accendisigari risulta scollegata dalla batteria quando il motore è spento. In questo caso collegare il SOL8 direttamente ai poli della batteria tramite il cavo con attacchi a coccodrillo. Collegare il cavo nero al polo negativo (-) e quello rosso a quello positivo (+).

3. Funzionamento

1. Estrarre le alette di sostegno (vedere fig. 1) quindi aprire la valigetta.
2. Collocare il pannello in un punto esposto a lungo alla luce diretta del sole, con la parte frontale rivolta verso il sole. Regolare l'inclinazione al fine di ottenere un'esposizione ottimale.
3. L'accensione del LED verde (fig. 2 #2) indica che il dispositivo sta generando corrente elettrica.

4. Scegliere il cavetto di collegamento più adatto per collegare il pannello solare alla propria applicazione.
5. Il pannello solare non sovraccarica o danneggia la batteria connessa. Il dispositivo inoltre integra un diodo di blocco che impedisce la scarica della batteria.
6. Scollegare il dispositivo dalla batteria prima di avviare il motore del veicolo. Le sovratensioni presenti nell'impianto elettrico del veicolo potrebbero danneggiare il dispositivo.

Le informazioni contenute in questo manuale possono essere soggette a modifiche senza alcun preavviso.

Servizio di Garanzia e Qualità Velleman®

Velleman ® ha oltre 35 anni di esperienza nel mondo dell'elettronica e distribuisce i suoi prodotti in oltre 85 paesi. Tutti i nostri prodotti soddisfano rigorosi requisiti di qualità e rispettano le disposizioni giuridiche dell'Unione europea. Al fine di garantire la massima qualità, i nostri prodotti vengono regolarmente sottoposti ad ulteriori controlli, effettuati sia da un reparto interno di qualità che da organizzazioni esterne specializzate. Se, nonostante tutti questi accorgimenti, dovessero sorgere dei problemi, si prega di fare appello alla nostra garanzia (vedi condizioni generali di garanzia).

Condizioni generali di garanzia per i prodotti di consumo (per l'EU):

• Questo prodotto è garantito per il periodo stabilito dalle vigenti norme legislative, a decorrere dalla data di acquisto, contro i difetti di materiale o di fabbricazione. La garanzia è valida solamente se l'unità viene accompagnata dal documento d'acquisto originale.

• Velleman® provvederà, in conformità con la presente garanzia (fatto salvo quanto previsto dalla legge applicabile), ad eliminare i difetti mediante la riparazione o, qualora Velleman® lo ritenesse necessario, alla sostituzione dei componenti difettosi o del prodotto stesso con un altro avente identiche caratteristiche

• Tutti i rischi derivanti dal trasporto, le relative spese o qualsiasi altra spesa diretta o indiretta subordinata alla riparazione, non sarà posta a carico di Velleman®.

• Velleman® non potrà essere in alcun caso ritenuta responsabile di danni causati dal malfunzionamento del dispositivo.

Distribuito da:
FUTURA ELETTRONICA SRL Via Adige, 11 - 21013 Gallarate (VA) Tel. 0331-799775 Fax. 0331-792287
web site: www.futurashop.it info tecniche: supporto@futurel.com

Aggiornamento: 20/10/2009