Driver L298 per motori DC/Stepper

Prezzo: 5.66 €

Tasse: 1.24 €

Prezzo totale (con tasse): 6.90 €

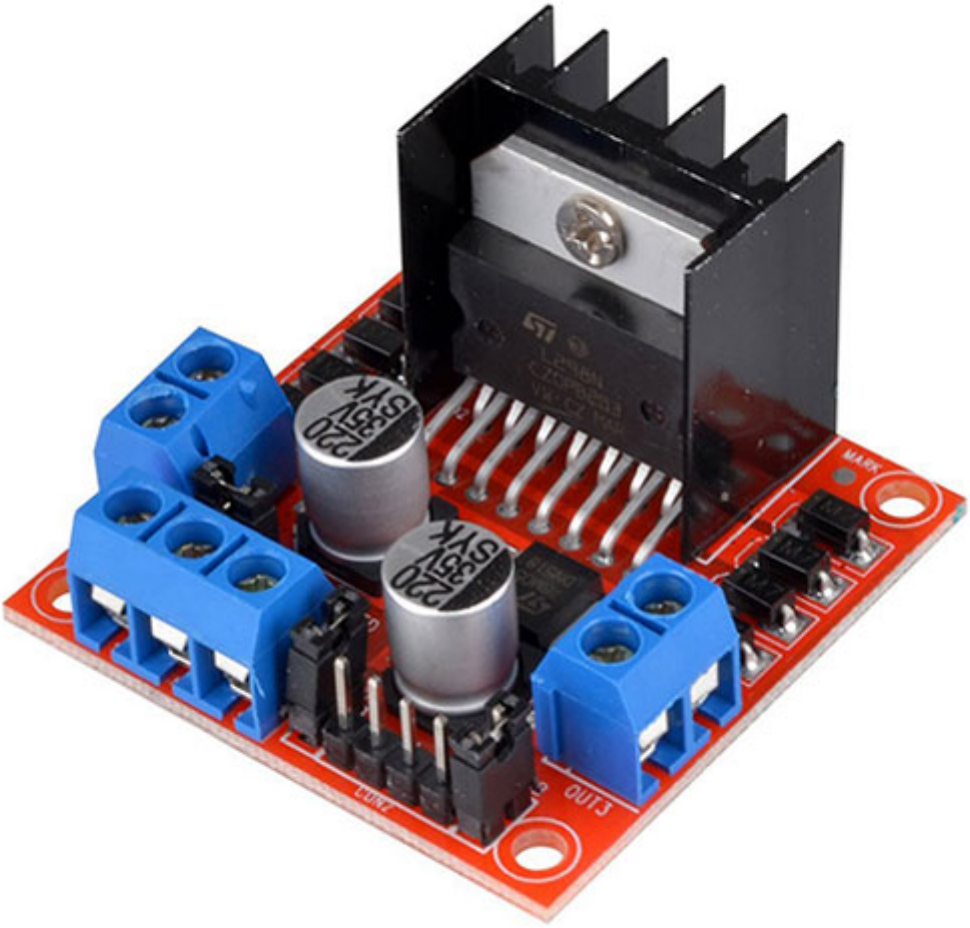

Basato sul chip ST L298N, questo modulo è stato progettato per accettare livelli logici standard TTL e pilotare carichi induttivi quali relè, solenoidi, motori DC e passo-passo. Possibilità di invertire il senso di rotazione del motore. Dispone di ingressi di controllo per motori stepper e DC, LED di indicazione direzione motori, LED di presenza alimentazione e basetta con 4 fori di fissaggio. Tensione di alimentazione per la logica di controllo da 4,5 a 5,5 V, tensione di alimentazione motori da 6,5 a 30 Vdc, corrente di picco in uscita per canale: 2 A. Dimensioni (mm): 54x43x30. Per maggiori informazioni vedere datasheet L298N.

Specifiche tecniche

- **Driver:** L298
- **Tensione di alimentazione motori:** da 6,5 a 30 V
- **Corrente di picco in uscita per canale:** 2 A
- **Tensione di alimentazione per la logica di controllo:** da 4,5 a 5,5 V - 36 mA
- **Livello di controllo:** - alto: 4,5-5,5V - basso: 0V
- **Temperatura di funzionamento:** da -25°C a +130°C
- **Dimensioni (mm):** 54 x 43 x 30
- **Peso:** 33 g

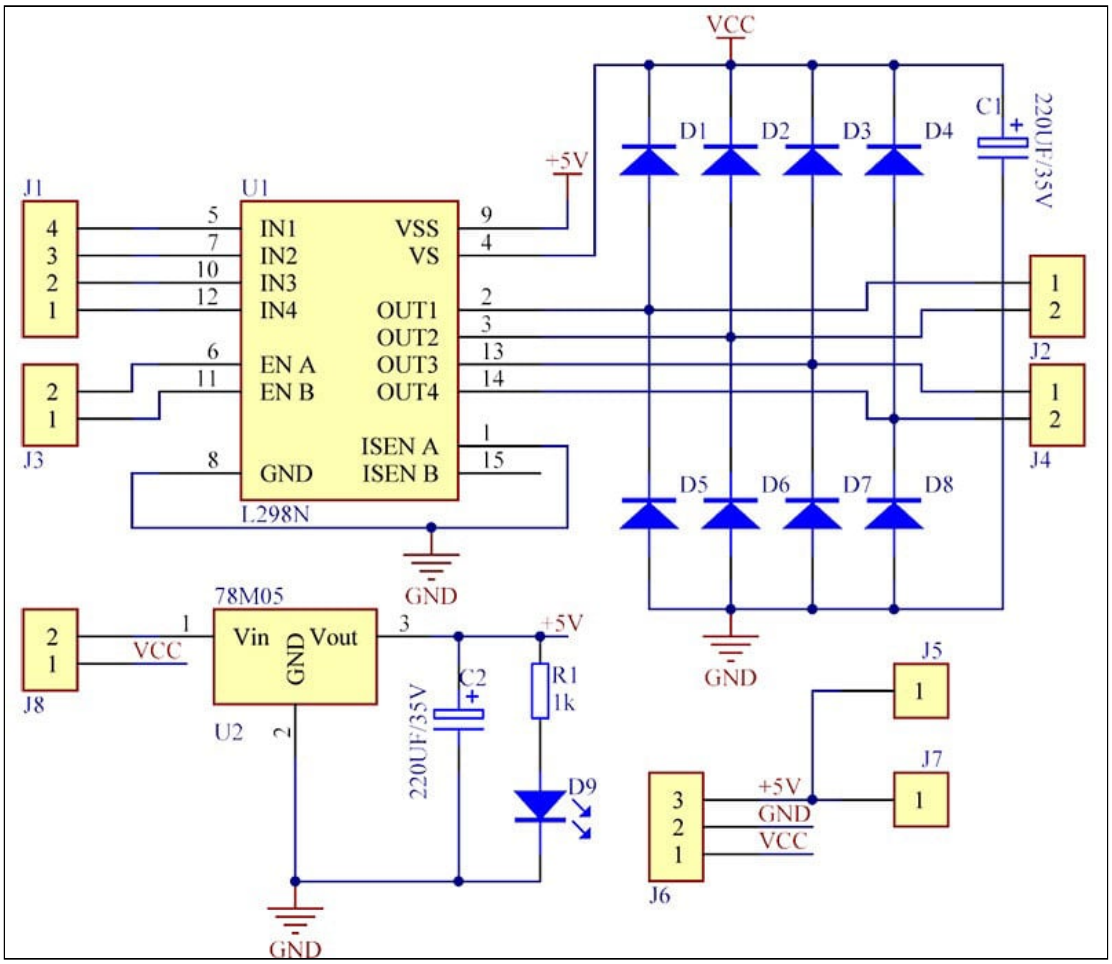

PIN		Funzione
EN B = 5V	IN4 = H ; IN3 = L	Senso Orario
	IN4 = L ; IN3 = H	Senso Antiorario
	IN4 = IN3	Blocco Motore
EN B = GND / Libero	IN4 = x ; IN3 = x	Motore non sotto tensione
EN A = 5V	IN2 = H ; IN1 = L	Senso Orario
	IN2 = L ; IN1 = H	Senso Antiorario
	IN2 = IN1	Blocco Motore
EN A = GND / Libero	IN2 = x ; IN1 = x	Motore non sotto tensione