Giunto angolare per tubo quadrato 23,5 mm

Prezzo: 2.05 €

Tasse: 0.45 €

Prezzo totale (con tasse): 2.50 €

Giunto plastico ad angolo 90° con 2 perni. Realizzato apppositamente per essere utilizzato con il tubo in alluminio quadro 23,5x23,5 (vedere prodotti correlati). I perni si inseriscono all’interno del tubo.
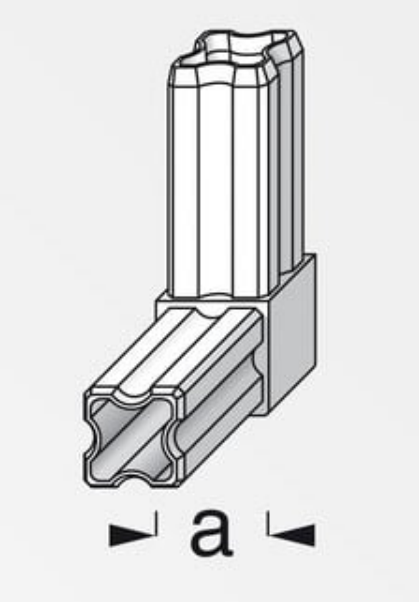
- **Dimensione (a):** 23,5 mm