# Interfaccia di programmazione ESP32-CAM

Prezzo: 13.11 €

Tasse: 2.89 €

Prezzo totale (con tasse): 16.00 €

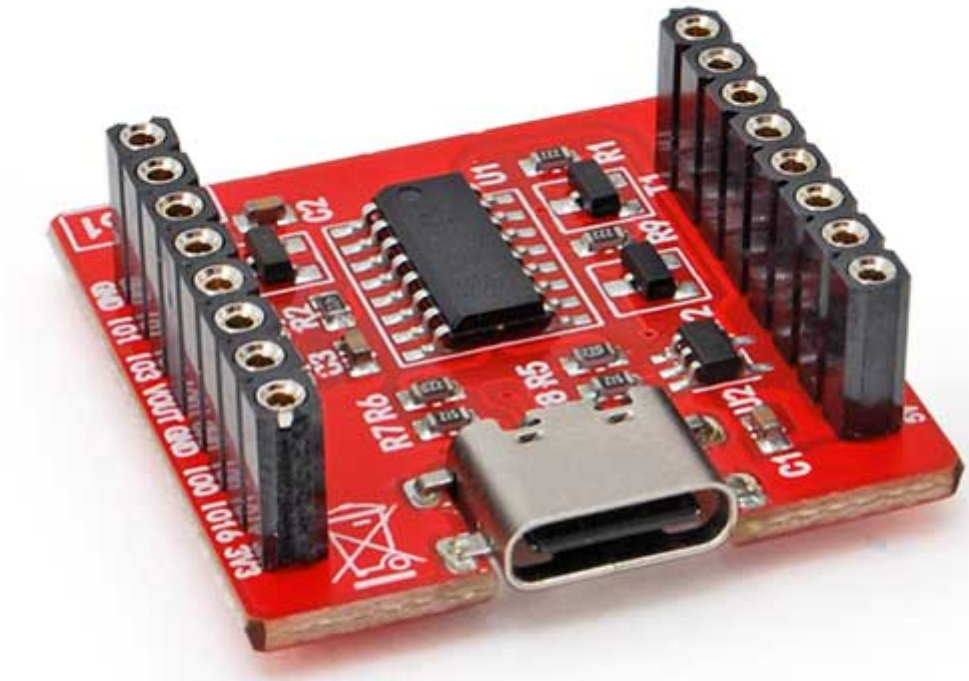

Questo programmatore ESP32-CAM USB è la soluzione ideale per interfacciare e programmare il modulo ESP32-CAM tramite connessione USB Type C, sfruttano l'ambiente Arduino IDE 2.0.3 e versioni success Tramite questa scheda non saranno necessari dispositivi esterni per portare a termine la programmazione Progettato per adattare l'interfaccia UART nativa del modulo ESP32-CAM all'interfaccia USB più comune versatile, il Programmatore ESP32-CAM USB gestisce i segnali di controllo come RTS e DTR in modo da impostare il modulo camera in modalità programmazione.

[caption id="attachment_120134" align="aligncenter" width="600"]

**Il modulo viene fornito con le strip da saldare**[/caption]

## Schema elettrico

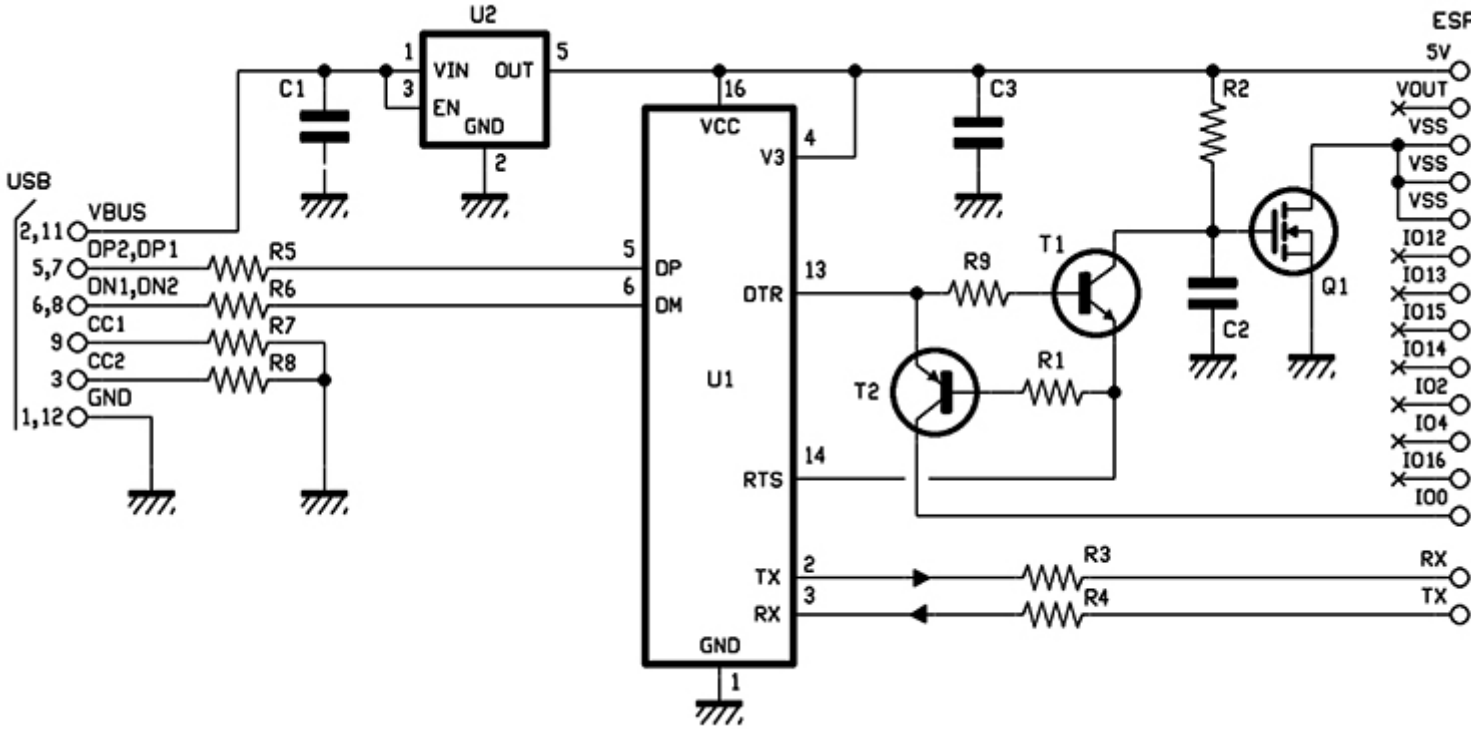

## Pinout del modulo ESP32-CAM

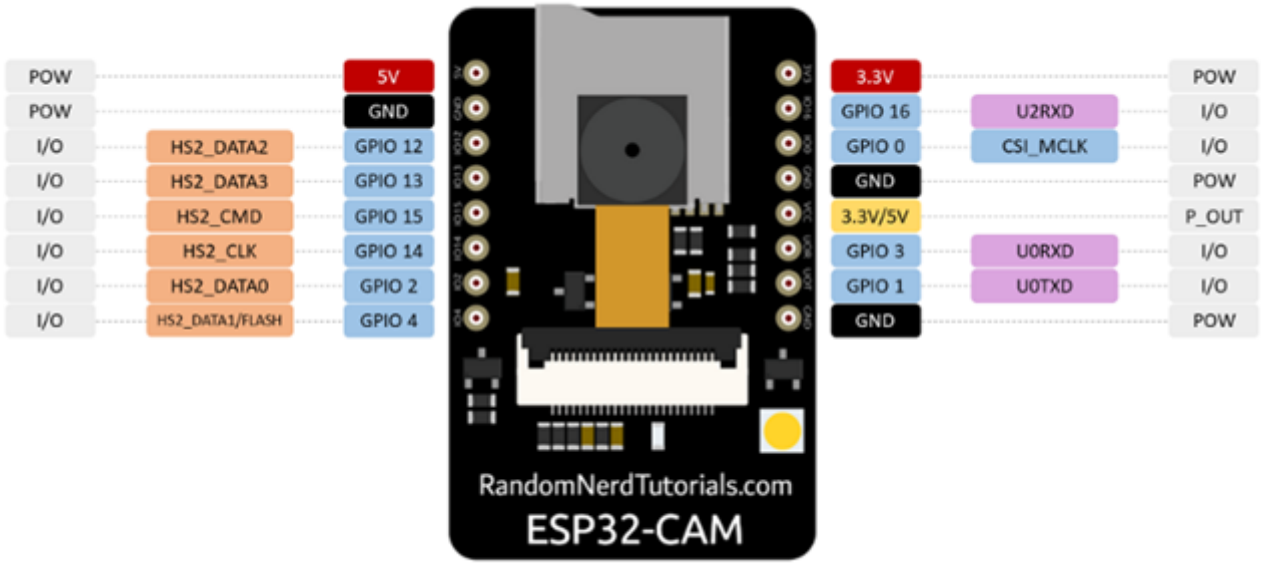


## Il modulo ESP32-CAM montato sull'interfaccia FT1661M

[caption id="attachment_120135" align="aligncenter" width="487"]

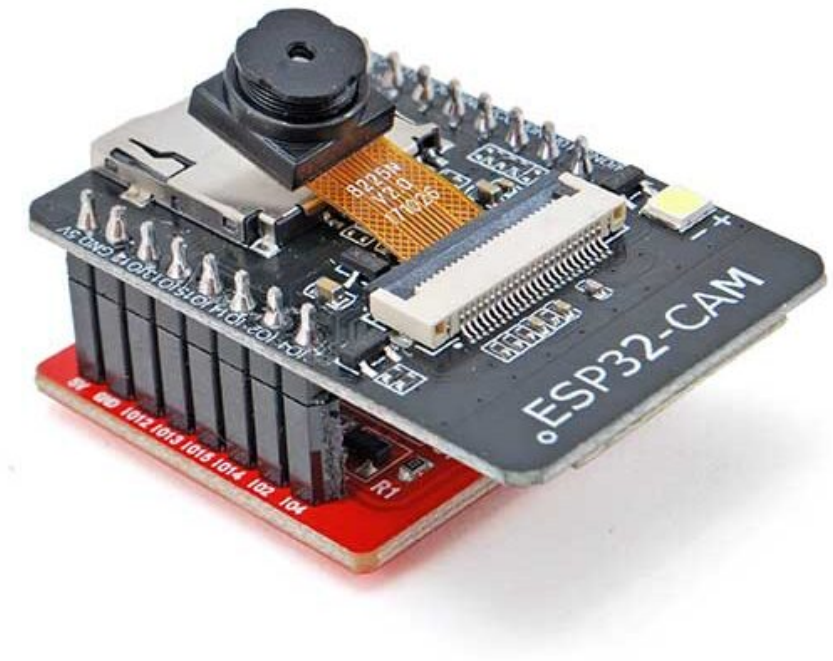


Il modulo ESP32-CAM va acquistato separatamente[/caption]

## Specifiche tecniche

- Alimentazione: 5V
- Driver USB: CH340C
- Dimensioni: 28x28x9mm
- Peso: 5g