Modulo 8 sensori a riflessione

Prezzo: 11.89 €

Tasse: 2.61 €

Prezzo totale (con tasse): 14.50 €

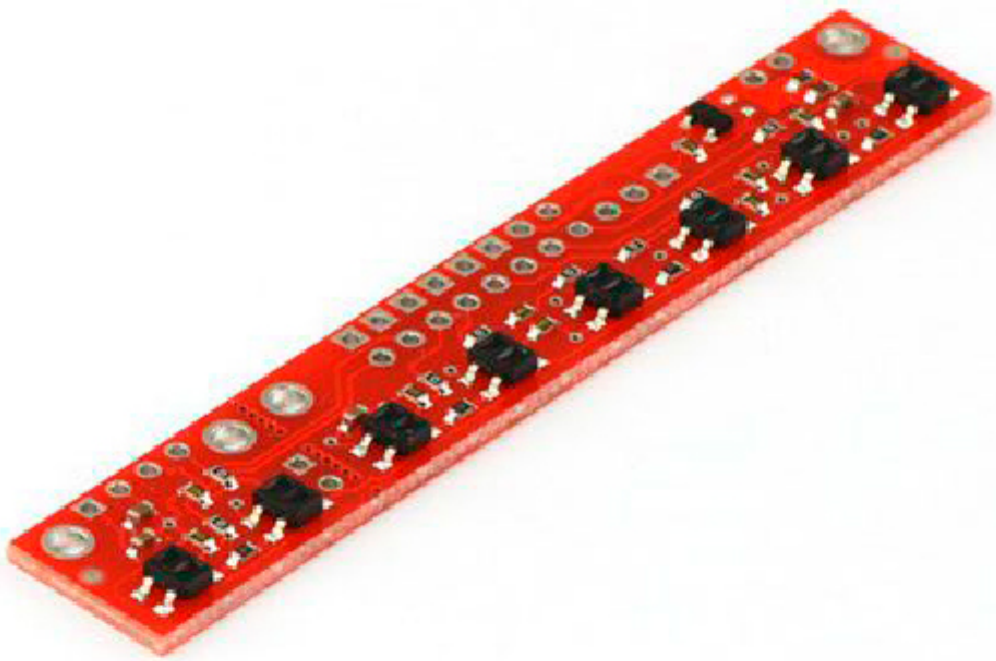

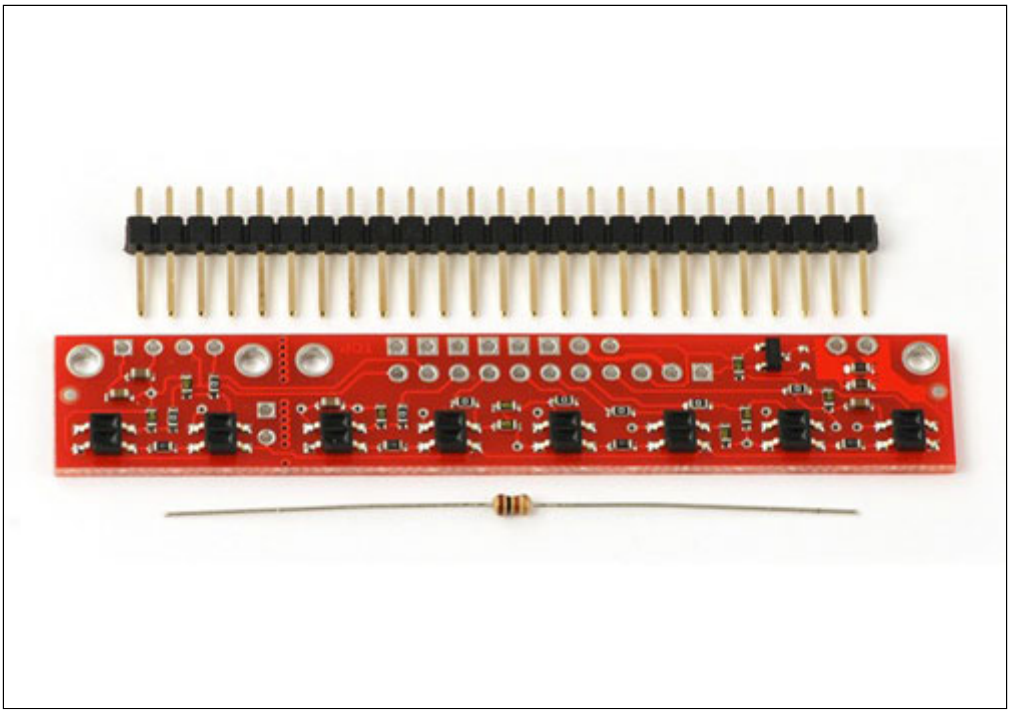

Modulo con 8 sensori a riflessione, ognuno dei quali è composto da un diodo emettitore all'infrarosso e da un fototransistor. Ogni fototransistor è collegato ad una resistenza di pull-up per formare un partitore di tensione. Il fascio emesso dal trasmettitore si riflette sulla superficie posta di fronte e colpisce il ricevitore mandando in conduzione il relativo fototransistor, producendo una tensione di uscita analogica compresa tra 0 V e VIN (che è tipicamente 5 V). Tutte e 8 le uscite sono indipendenti, mentre i LED sono disposti a coppie per dimezzare il consumo di corrente.

Schema elettrico

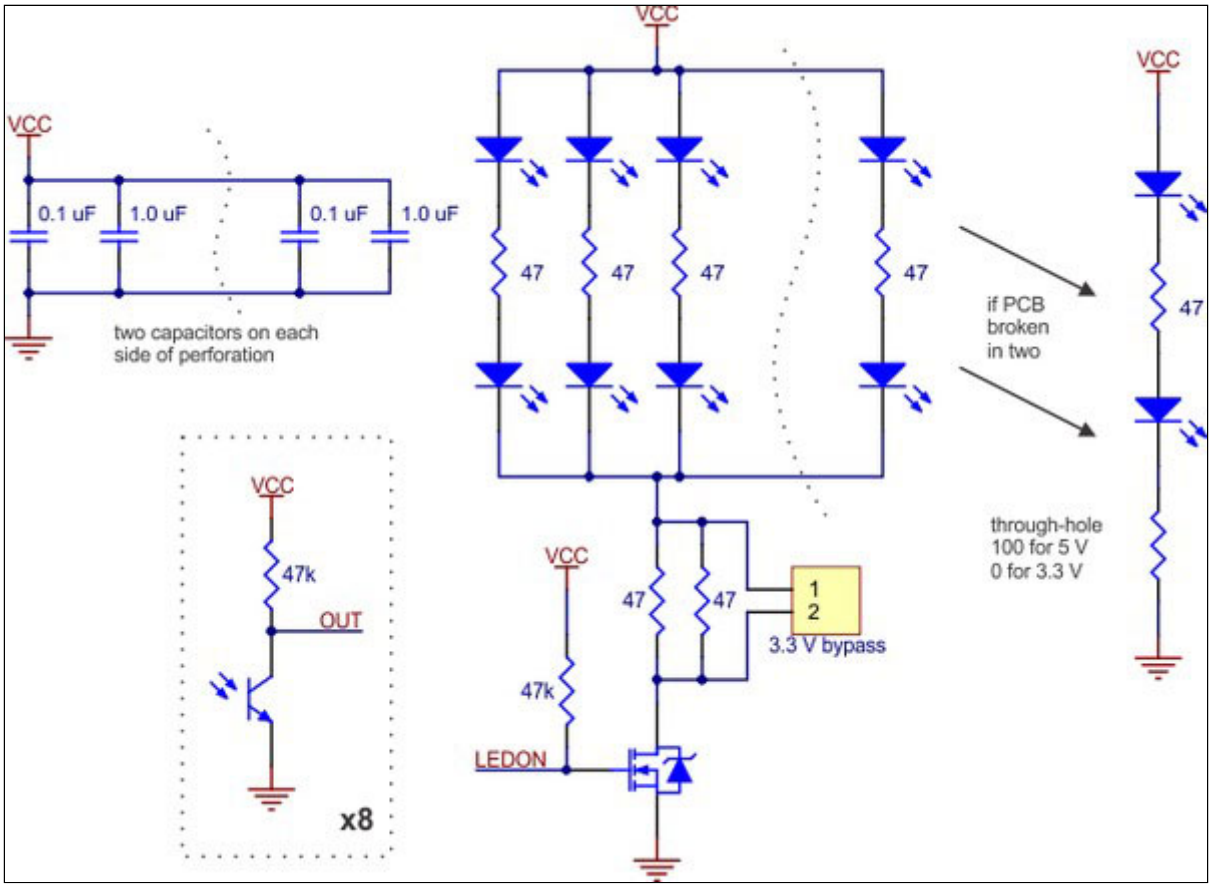

Specifiche tecniche

- **Alimentazione:** da 3,3 a 5 Vdc
- **Consumo:** 100 mA
- **Formato di uscita:** 8 tensioni analogiche comprese tra 0 V e VIN
- **Distanza di rilevamento ottimale:** - min. 3 mm - max 6 mm
- **Dimensioni (mm):** 75 mm x 12,80 mm
- **Peso:** 3 grammi