Motore passo-passo 12 Vdc - 64 passi

Prezzo: 3.20 €

Tasse: 0.70 €

Prezzo totale (con tasse): 3.90 €

Ideale per tutte le applicazioni nelle quali è richiesta precisione nello spostamento angolare e nella velocità di rotazione come ad esempio nel campo della robotica e dei servomeccanismi.

Specifiche Tecniche

- **Alimentazione:** 12 Vdc
- **Impedenza:** 380 ohm
- **Diametro albero:** 5 mm
- **Numero fili:** 5 lunghi circa 20 cm
- **Numero di Fasi:** 4
- **Corrente di fase:** 32 mA
- **Resistenza per fase:** 200 ohm
- **Angolo passo-passo:** 5,625° / 64
- **Rapporto di riduzione:** 1/64
- **Coppia di trazione:** 450 gfcm
- **Rumorosità:** <35 dB (120 Hz, senza carico a 10 cm)
- **Classe di isolamento:** E
- **Peso:** 36 grammi

Dimensioni (mm) e collegamenti

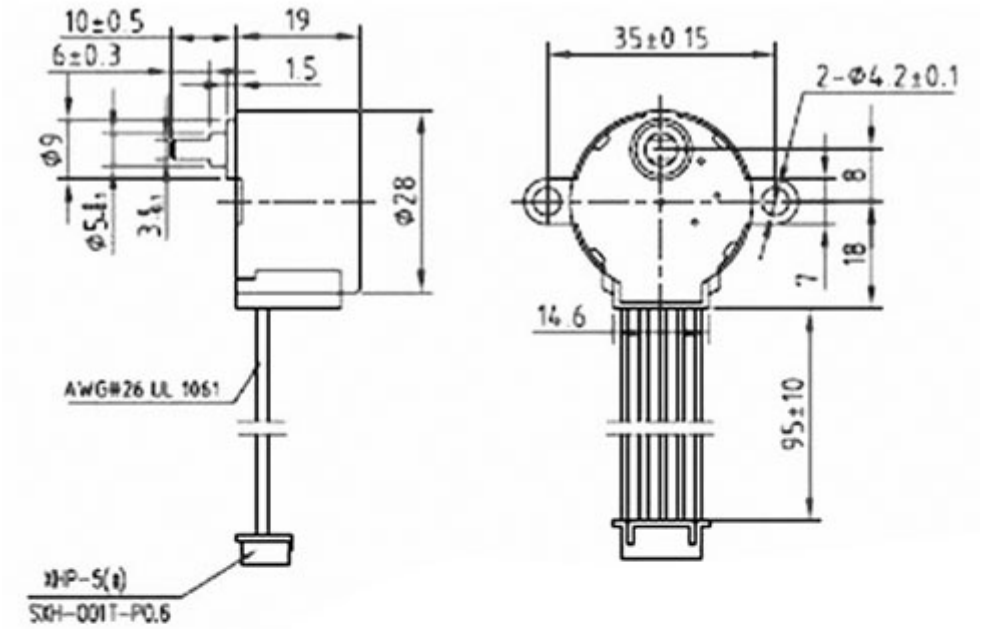
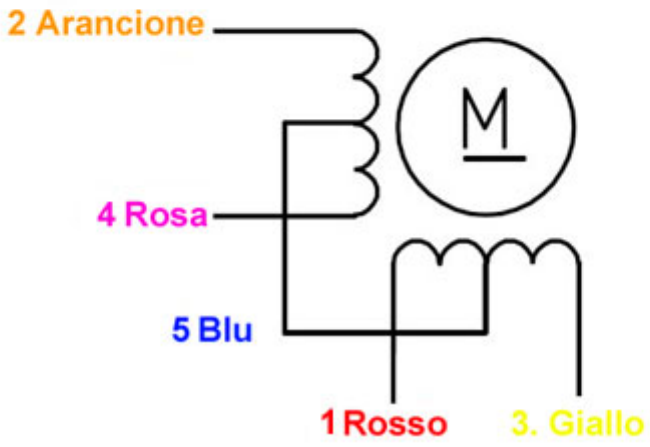
Collegamenti