Sensore forza tondo - 20g-6Kg

Prezzo: 7.38 €

Tasse: 1.62 €

Prezzo totale (con tasse): 9.00 €

Sensore di forza tondo costituito da uno strato sensibile alla pressione sulla parte superiore, film sottile e circuito conduttivo sullo strato inferiore. Varia il valore della sua resistenza in base alla forza applicata sulla sua area sensibile. Maggiore è la forza applicata minore è il valore della sua resistenza. Quando non viene applicata nessuna forza la resistenza è maggiore di 1 Mohm. Il sensore è sensibile a una forza da 20 grammi a 6 kg. Dimensioni (mm): 18,3 (diametro) x 0,4 (spessore). Settori di utilizzo: controlli automobilistici, dispositivi medici, controlli industriali, periferiche per computer, prodotti fitness, strumenti musicali, apparecchi di misurazione, giochi per realtà virtuale, prodotti di consumo, terapia fisica.

Specifiche tecniche
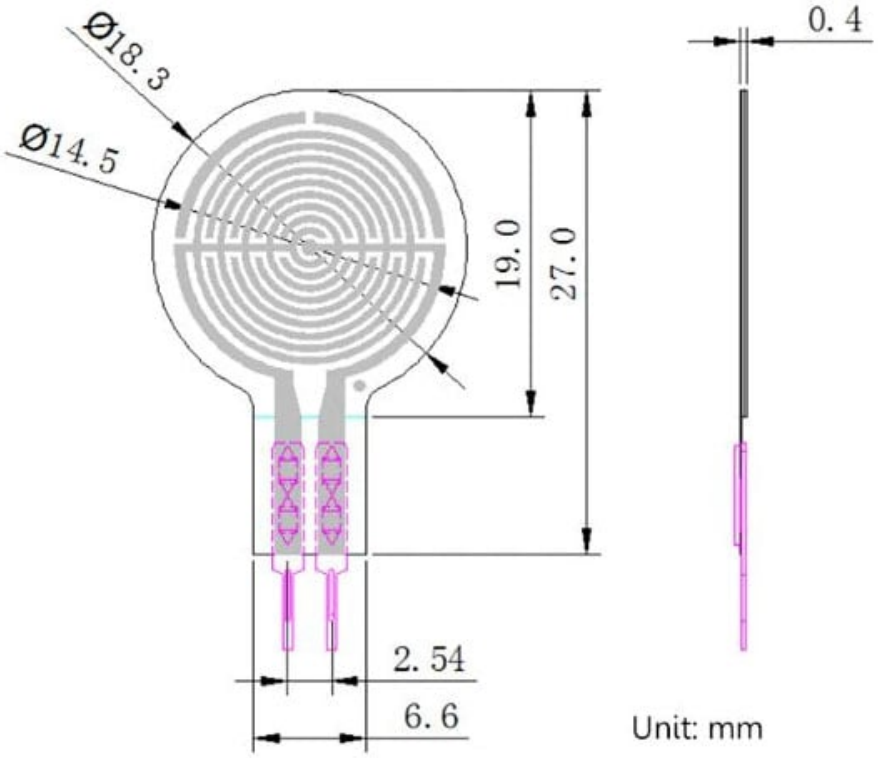
- **Tipo di sensore:** resistivo
- **Range pressione:** da 20 grammi a 6 kg
- **Resistenza iniziale:** >10 Mohm
- **Tempo di attivazione:** <0,01 secondi
- **Temperatura di lavoro:** da -40? a +85?
- **Dimensioni (mm):** 18,3 (diametro) x 0,4 (spessore)